<JULIE 1200 LED IP65 4200 840 CONNECT 96665578

Feuchtraumwannenleuchte

Eine LED-Leuchte der Schutzklasse IP65 für hochwertige, energiesparende Beleuchtung in feuchten, staubigen Umgebungen. Der hochwertige Diffusor aus opalem Polycarbonat (UV-stabilisiert) sorgt für eine gleichmäßige Lichtverteilung ohne dunkle Flecken. Sehr gute Effizienz und bis zu 50% Energieeinsparung im Vergleich zu Leuchten mit T8-Leuchtstofflampen. Das klassische Design sorgt für ein attraktives Erscheinungsbild - ideal für den sukzessiven Leuchtenwechsel in Sanierungsprojekten. Schnellverbindung für einfache Installation.
Gehäuse: Polycarbonat
Diffusor: opales Polycarbonat (UV-stabilisiert)
Befestigungen: Edelstahl
Gewicht: 1,6 kg

TE_JULIE_F_CONNECTOR_1.jpg

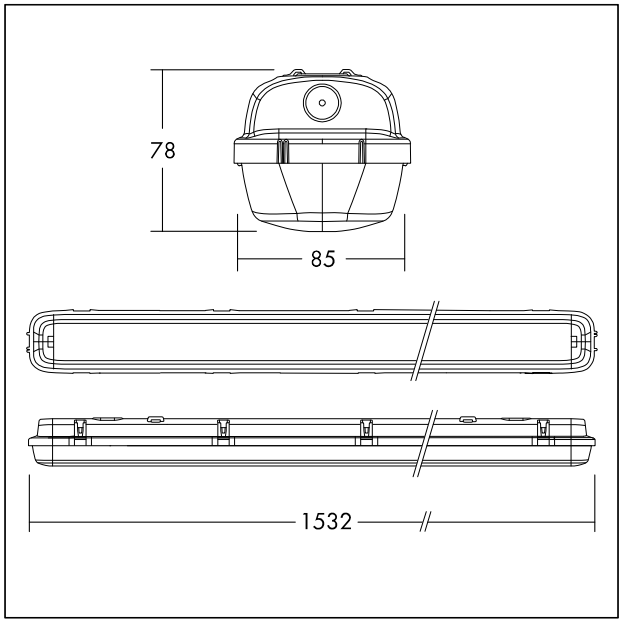

TE_JULIE_M_IID2_1500_4000lm.wmf

Lichtverteilung STD - Standard

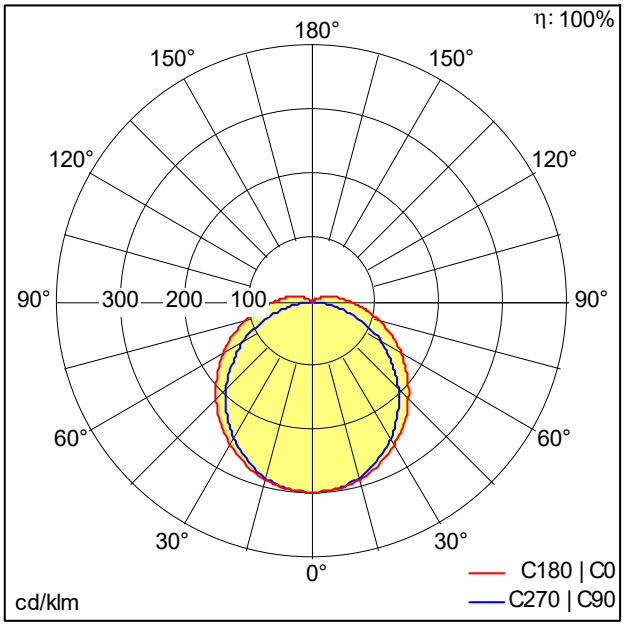

TE_JULIE_1200_LED_IP65_4200_840_Connect.ldt

- Lichtquelle: LED
- Leuchten Lichtstrom*: 4200 lm
- Leuchten Lichtausbeute*: 111 lm/W
- Farbwiedergabeindex min.: 80
- Ähnlichste Farbtemperatur*: 4000 Kelvin
- Farborttoleranz (initial MacAdam): 4
- Mittlere Bemessungslebensdauer*: L70 50000 h bei 25 °C
- Betriebsgerät: 1x LED_Con
- Leuchten Leistung*: 38 W Leistungsfaktor = 0,9
- Steuerung: Fixed output
- Total harmonic distortion (THD): 15,00 %

Dieses Produkt enthält eine Lichtquelle der Energieeffizienzklasse D.

Die mit * gekennzeichneten Werte sind Bemessungswerte. Leistung und Lichtstrom unterliegen initial einer Toleranz von +/- 10%, die ähnlichste Farbtemperatur unterliegt initial einer Toleranz von +/- 150K. Die Werte gelten, wenn nicht anders angegeben, für eine Umgebungstemperatur von 25°C.

IEC EN 60598-1 RG 0 RoHS IP65 IK08 850°C Ta -20 +40