<LARA LED 250 800 840 BLK E3 96666104

Hublot LED

Hublot IP65 plat avec accessoires. Flux lumineux de800lm pour le remplacement des luminaires conventionnels 1 x 16W 2D. Plus de 40% d'économies d'énergie par rapport aux luminaires fluorescents. Diffuseur opale pour un rendu homogène et un confort visuel accru. Protection IP65 et résistance aux chocs jusqu'à IK08. 3H éclairage de secours.
Corps: polycarbonate, noir (RAL9011).
Diffuseur: polycarbonate opale.
Poids: 0,92 kg

TE_LARA_F_250_BLANK_BL_persp.jpg

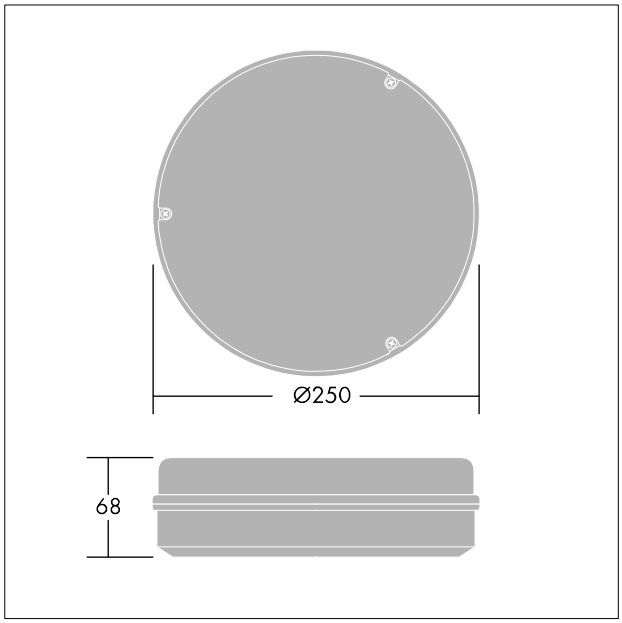

TE_LARA_M_800L.wmf

Courbe photométrique Emergency

Ce produit contient une source lumineuse de classe d’efficacité énergétique D.

Toutes les valeurs marquées d'un * sont des valeurs nominales. La puissance et le flux lumineux affichent initialement une tolérance de +/- 10%, la température de couleur la plus proche est initialement soumise à une tolérance de +/- 150 K. Sauf indication contraire, les valeurs sont applicables pour une température ambiante de 25 °C.

IEC EN 60598-1 RG 1 RoHS IP65 IK08 960°C Ta 0 +25