<LARA LED 300 1200 840 WH E3 96666107

Hublot LED

Hublot IP65 plat avec accessoires. Flux lumineux de 1200lm pour le remplacement des luminaires conventionnels 1 x 28W 2D. Plus de 50% d'économies d'énergie par rapport aux luminaires fluorescents. Diffuseur opale pour un rendu homogène et un confort visuel accru. Protection IP65 et résistance aux chocs jusqu'à IK08. 3H éclairage de secours.
Corps: polycarbonate, blanc (RAL9003)
Diffuseur: polycarbonate opale
Poids: 1,24 kg

TE_LARA_F_300_BLANK_WH_persp.jpg

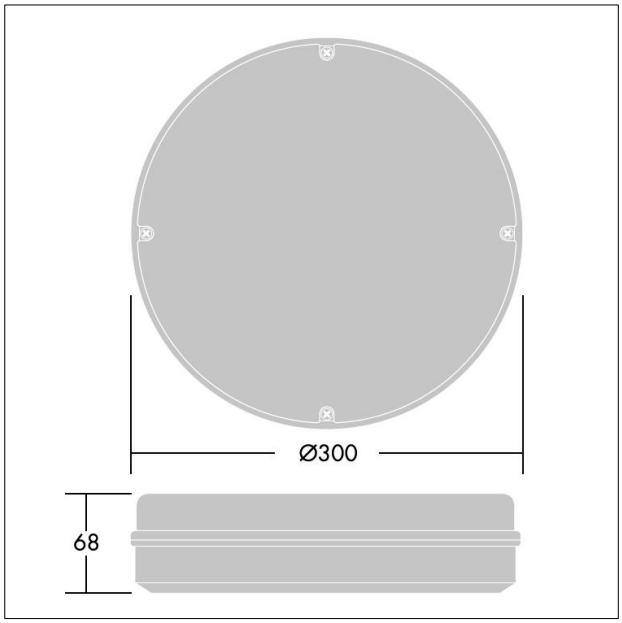

TE_LARA_M_1200L.wmf

Courbe photométrique

Emergency

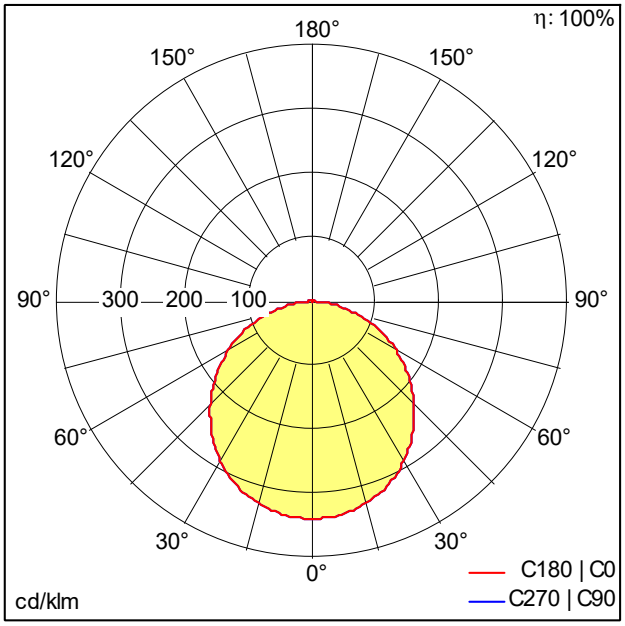

TE_LARA_LED_300_1200_840_WH_E3e.ldt

- Source lumineuse: LED
- Flux lumineux du luminaire*: 165 lm
- Efficacité lumineuse du luminaire*: 83 lm/W
- Indice min. de rendu des couleurs: 80
- Tolérance de la couleur (MacAdam intial): 4
- Durée de vie utile médiane*:
  L70 50000 h à 25 °C
- Convertisseur: 1x LED_Con
- Puissance du luminaire*: 2 W
- Equipement: Fixed output
- Catégorie de maintenance CIE 97: E - Fermé IP5X

Ce produit contient une source lumineuse de classe d'efficacité énergétique D.

Toutes les valeurs marquées d'un * sont des valeurs nominales. La puissance et le flux lumineux affichent initialement une tolérance de +/- 10%, la température de couleur la plus proche est initialement soumise à une tolérance de +/- 150 K. Sauf indication contraire, les valeurs sont applicables pour une température ambiante de 25 °C.

IEC EN 60598-1 RG 1 RoHS IP65 IK08 960°C Ta 0 +25

Sous réserve de modifications techniques. 07.05.2024 © ThornEco