<LARA LED 250 800 840 MWS BLK 96666110

Wandleuchte

LED Wandleuchte mit optionalem Zubehör.Direkter Ersatz für 1x18W Kompaktleuchtstofflampe. Bis zu 60% Energieersparnis im Vergleich zu Leuchten mit Kompaktleuchtstofflampen.Gefrosteter Diffusor sorgt für eine gleichmäßige Lichtwirkung und visuellen Komfort. Schutzart IP65 für den geschützten Außenbereich. Robustes Gehäuse, schlagzäh IK08. Integrierter Bewegungssensor
Gehäuse: Polycarbonat, schwarz (RAL 9011)
Diffusor: Polycarbonat, opal
Gewicht:0.71 kg

TE_LARA_F_250_BLANK_BL_persp.jpg

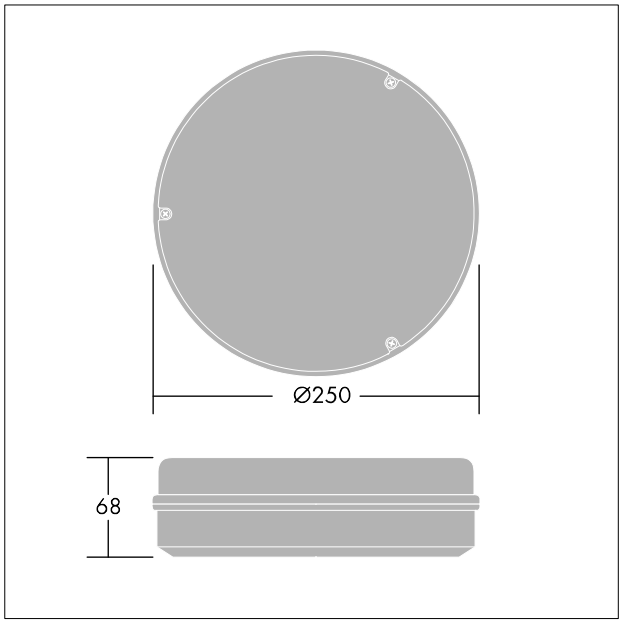

TE_LARA_M_800L.wmf

Lichtverteilung STD - Standard

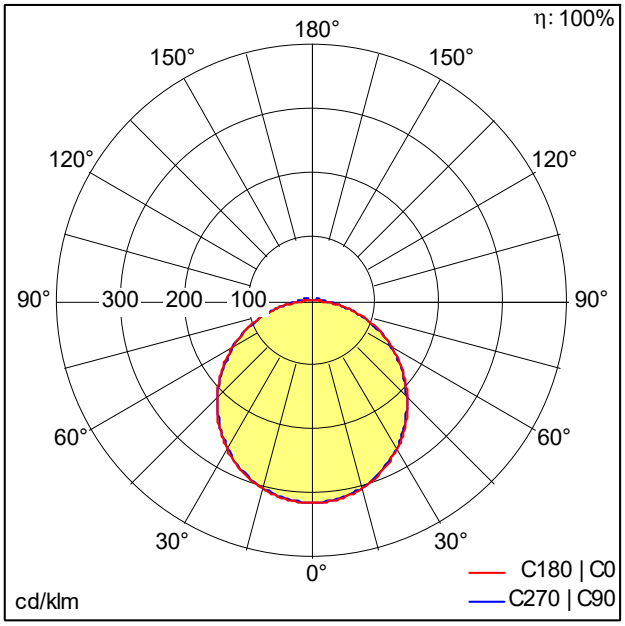

TE_LARA_LED_250_800_840_MWS_BLK.ldt

- Lichtquelle: LED
- Leuchten Lichtstrom*: 800 lm
- Leuchten Lichtausbeute*: 80 lm/W
- Farbwiedergabeindex min.: 80
- Ähnlichste Farbtemperatur*: 4000 Kelvin
- Farborttoleranz (initial MacAdam): 4
- Mittlere Bemessungslebensdauer*:
  L70 50000 h bei 25 °C
- Betriebsgerät: 1x LED_Con
- Leuchten Leistung*: 10 W Leistungsfaktor = 0,55
- Steuerung: Fixed output
- Wartungskategorie CIE 97: E - Geschlossen IP5X

Dieses Produkt enthält eine Lichtquelle der Energieeffizienzklasse D.

Die mit * gekennzeichneten Werte sind Bemessungswerte. Leistung und Lichtstrom unterliegen initial einer Toleranz von +/- 10%, die ähnlichste Farbtemperatur unterliegt initial einer Toleranz von +/- 150K. Die Werte gelten, wenn nicht anders angegeben, für eine Umgebungstemperatur von 25°C.

IEC EN 60598-1 RG 1 RoHS IP65 IK08 960°C Ta -10 +40