<LEO LED FL IP66 75W 840 PC 96630252

Projecteur LED

Projecteur LED forte puissance. Distribution lumineuse asymétrique, idéale pour les façades de bâtiments et les cheminements. Conception compacte et profilée. Membrane climatique pour un réglage climatique automatique à l'intérieur du projecteur. Dispositif de protection contre les surtensions (jusqu'à 10kV). Livré avec un câble de secteur pré-installé de 3 m. Cellule photoélectrique intégrée.
Corps : fonte d'aluminium (< 5 % cuivre)
Fourche : acier, gris (RAL 9006)
Fermeture : verre trempé
Lentille : PC
Poids : 4,1 kg

TE_LEO_F_75.jpg

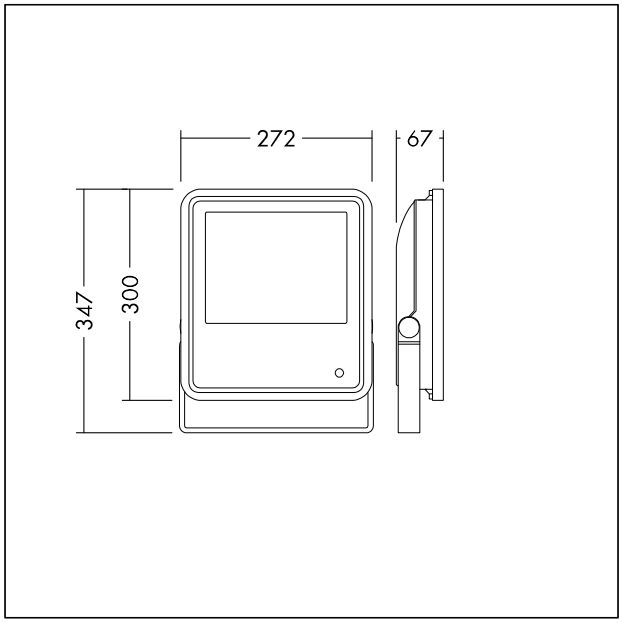

TE_LEO_M_75.wmf

Courbe photométrique STD - Standard

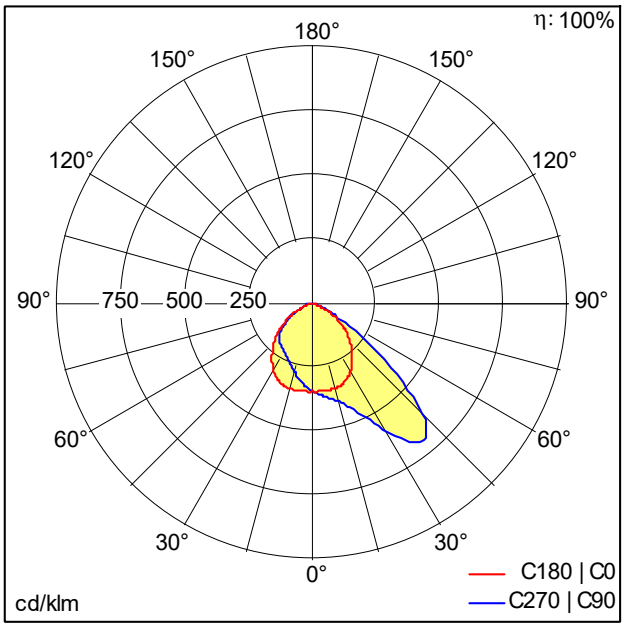

TE_LEO_LED_FL_IP66_75W_840_PC.ldt

- Source lumineuse: LED
- Flux lumineux du luminaire*: 7500 lm
- Efficacité lumineuse du luminaire*: 100 lm/W
- Indice min. de rendu des couleurs: 80
- Température de couleur*: 4000 Kelvin
- Tolérance de la couleur (MacAdam intial): 5
- Durée de vie utile médiane*:
  L70 50000 h à 25 °C
- Convertisseur: 1x LED_Con
- Puissance du luminaire*: 75 W Facteur de puissance = 0,9
- Equipement: Fixed output
- Catégorie de maintenance CIE 97: E - Fermé IP5X
- Taux de distorsion harmonique (THD): 20,00 %

Ce produit contient une source lumineuse de classe d'efficacité énergétique E.

Toutes les valeurs marquées d'un * sont des valeurs nominales. La puissance et le flux lumineux affichent initialement une tolérance de +/- 10%, la température de couleur la plus proche est initialement soumise à une tolérance de +/- 150 K. Sauf indication contraire, les valeurs sont applicables pour une température ambiante de 25 °C.

IEC EN 60598-1 RG 1 RoHS IP66 IK08 850°C Ta -20 +50

Sous réserve de modifications techniques. 26.04.2024 © ThornEco