<JULIE 1500 LED IP65 6300 840 COR MWS 96630236

Luminaire Etanche

Un luminaire étanche LED IP65, pour un éclairage de qualité, à faible consommation d'énergie, dans des environnements humides.Le diffuseur opale offre un éclairage d'une excellente uniformité. Grande efficacité, Jusqu'à 70 % d'économies d'énergie par rapport aux tubes T8. Le design traditionnel permet le remplacement point par point, dans les projets de rénovation. Détecteur de présence avec préavis d'extinction.
Corps: polycarbonate
Diffuseur: polycarbonate opale stabilisé UV
Clips et supports de fixation: acier inoxydable
Poids: 2,35 kg

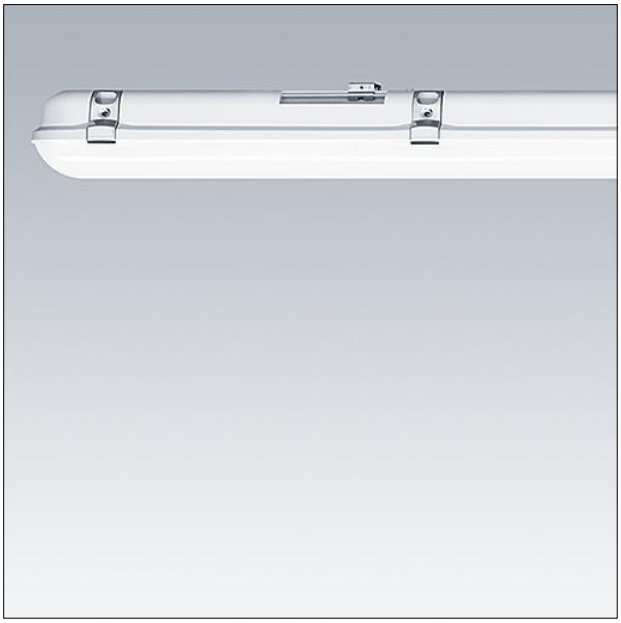

TE_JULIE_F_side.jpg

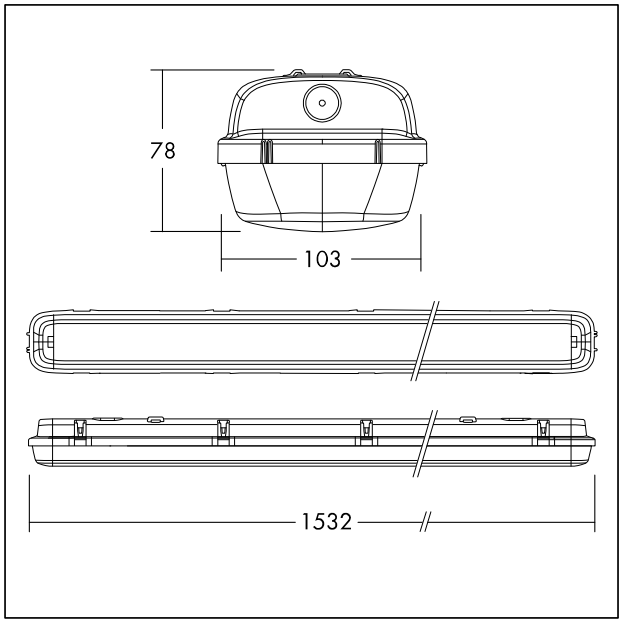

TE_JULIE_M_IILD2_1500_6000lm.wmf

Courbe photométrique STD - Standard

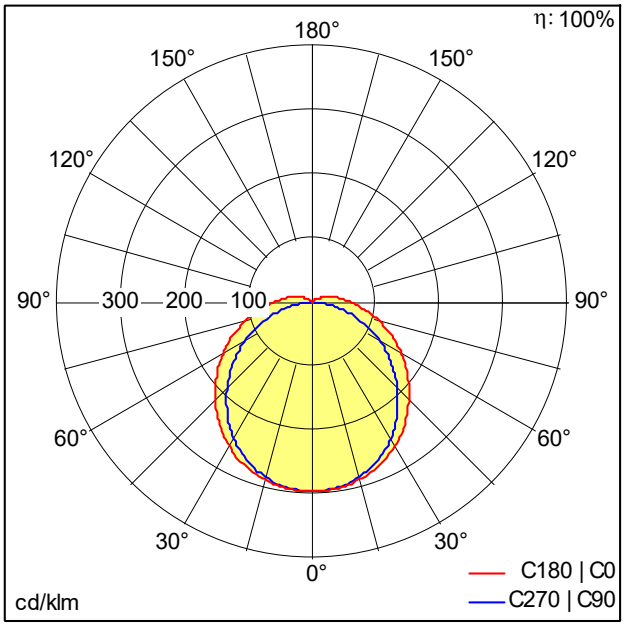

TE_JULIE_1500_LED_IP65_6000_840.ldt

- Source lumineuse: LED
- Flux lumineux du luminaire*: 6300 lm
- Efficacité lumineuse du luminaire*: 115 lm/W
- Indice min. de rendu des couleurs: 80
- Température de couleur*: 4000 Kelvin
- Tolérance de la couleur (MacAdam intial): 4
- Durée de vie utile médiane*:
  L70 50000 h à 25 °C
- Convertisseur: 1x LED_Con
- Puissance du luminaire*: 55 W Facteur de puissance = 0,9
- Equipement: Fixed output
- Catégorie de maintenance CIE 97: E - Fermé IP5X
- Taux de distorsion harmonique (THD): 15,00 %

Ce produit contient une source lumineuse de classe d'efficacité énergétique D.

Toutes les valeurs marquées d'un * sont des valeurs nominales. La puissance et le flux lumineux affichent initialement une tolérance de +/- 10%, la température de couleur la plus proche est initialement soumise à une tolérance de +/- 150 K. Sauf indication contraire, les valeurs sont applicables pour une température ambiante de 25 °C.

IEC EN 60598-1 RG 0 RoHS IP65 IK08 850°C Ta -20 +40

Sous réserve de modifications techniques. 20.04.2024 © ThornEco