LEONIE

<LEONIE LED FL IP65 20W 830 96631097

LED Fluter

Sehr leichtes, kompaktes und schlankes Design.Der universale Montagebügel ermöglicht den vielfältigen Einsatz als Wand-oder Anbaumontage. Präsenzmelder "LEONIE PLUG&PLAY MWS" als Zubehör erhältlich. Vorverdrahtet mit Anschlusskabel.
Gehäuse: Aluminium-Druckguss (< 5% Kupfer)
Montagebügel: Stahl, grau (RAL 9006)
Abdeckung: gehärtetes Glas
Linsen: Polycarbonat
Gewicht: 0,53 kg

TE_LEONIE_F_20.jpg

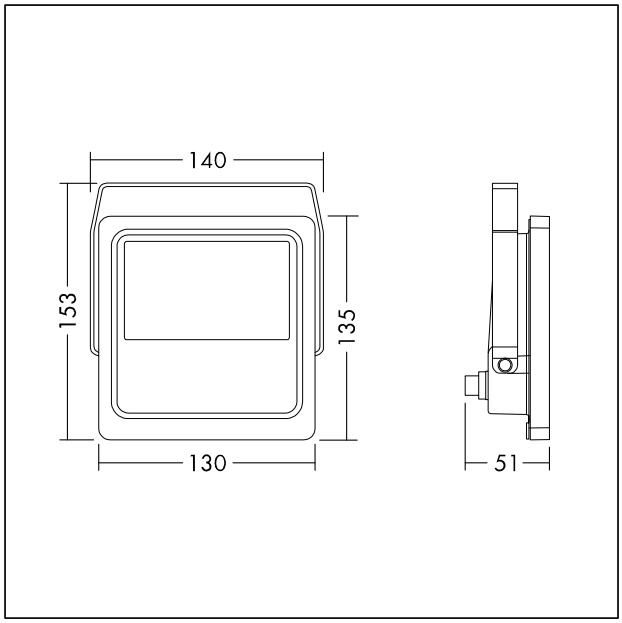

TE_LEONIE_M_20.wmf

Lichtverteilung STD - Standard

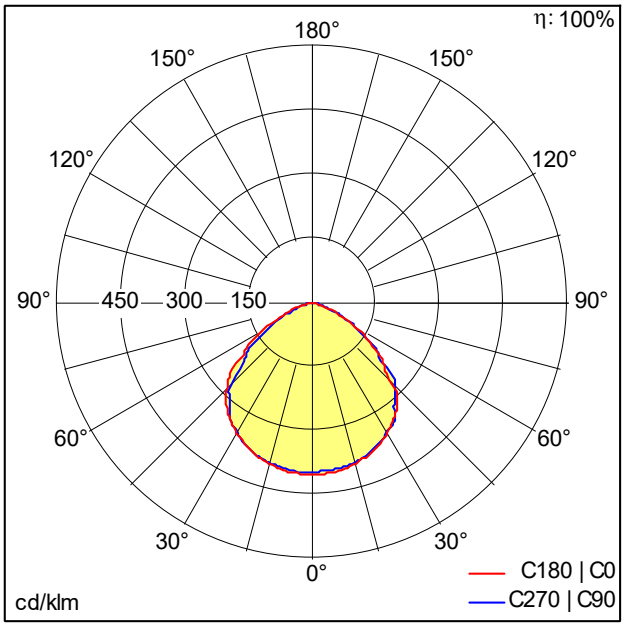

TE_LEONIE_LED_FL_IP65_20W_830.ldt

- Lichtquelle: LED
- Leuchten Lichtstrom*: 2000 lm
- Leuchten Lichtausbeute*: 100 lm/W
- Farbwiedergabeindex min.: 80
- Ähnlichste Farbtemperatur*: 3000 Kelvin
- Farborttoleranz (initial MacAdam): 5
- Mittlere Bemessungslebensdauer*: L70 50000 h bei 25 °C
- Betriebsgerät: 1x LED_Con
- Leuchten Leistung*: 20 W Leistungsfaktor = 0,9
- Steuerung: Fixed output
- Wartungskategorie CIE 97: E - Geschlossen IP5X
- Total harmonic distortion (THD): 20,00 %

Dieses Produkt enthält eine Lichtquelle der Energieeffizienzklasse E.

Die mit * gekennzeichneten Werte sind Bemessungswerte. Leistung und Lichtstrom unterliegen initial einer Toleranz von +/- 10%, die ähnlichste Farbtemperatur unterliegt initial einer Toleranz von +/- 150K. Die Werte gelten, wenn nicht anders angegeben, für eine Umgebungstemperatur von 25°C.

IEC EN 60598-1 RG 1 RoHS IP65 IK08 650°C Ta -30 +40