<JULIE 1200 LED IP65 3200 840 96631255

Feuchtraumwannenleuchte

Eine LED-Leuchte der Schutzklasse IP65 für hochwertige, energiesparende Beleuchtung in feuchten, staubigen Umgebungen. Die hochwertige Abdeckung mit opaler Optik sorgt für eine gleichmäßige Lichtverteilung. Sehr gute Effizienz und bis zu 50% Energieeinsparung im Vergleich zu Leuchten mit T8-Leuchtstofflampen. Das klassische Design sorgt für ein attraktives Erscheinungsbild - ideal für den sukzessiven Leuchtenwechsel in Sanierungsprojekten.
Gehäuse: Polycarbonat.
Abdeckung: Polycarbonat, opal Optik, UV-stabilisiert.
Verschlüsse: Edelstahl.
Gewicht: 1.3 kg

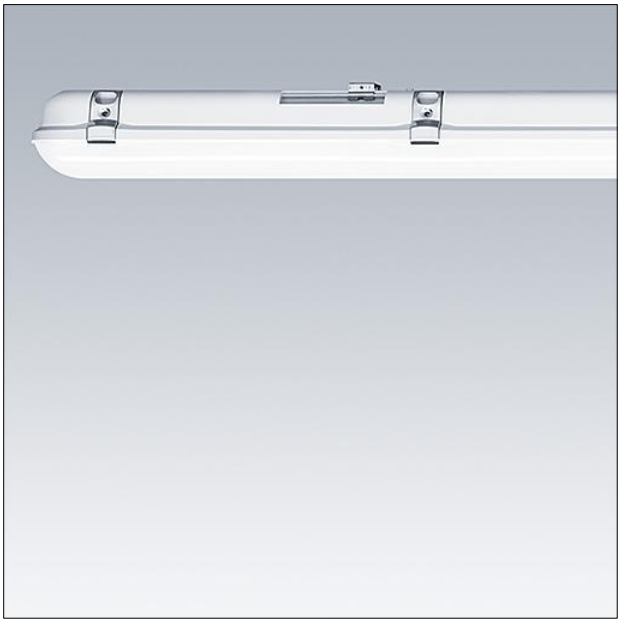

TE_JULIE_F_side.jpg

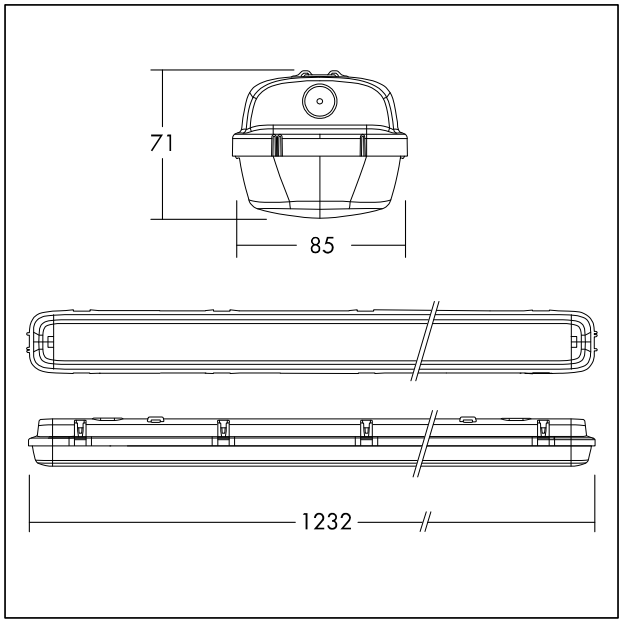

TE_JULIE_M_IILD2_1200_3000lm.wmf

Lichtverteilung STD - Standard

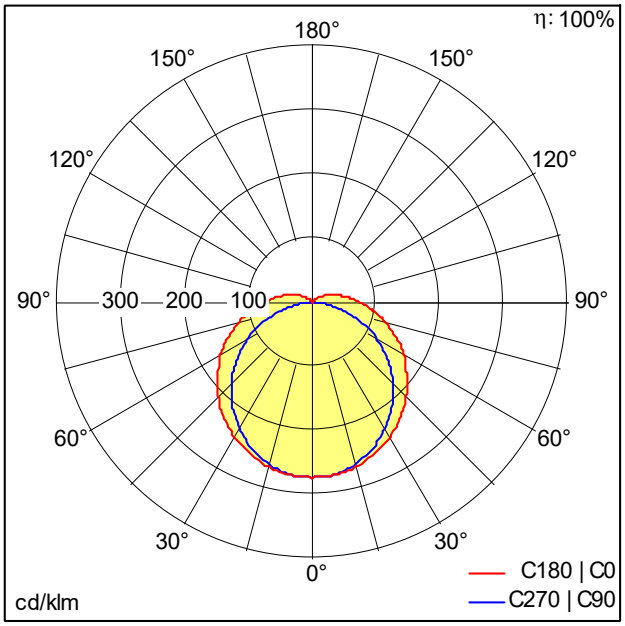

TE_JULIE_1200_LED_IP65_3200_840.ldt

- Lichtquelle: LED
- Leuchten Lichtstrom*: 3200 lm
- Leuchten Lichtausbeute*: 114 lm/W
- Farbwiedergabeindex min.: 80
- Ähnlichste Farbtemperatur*: 4000 Kelvin
- Farborttoleranz (initial MacAdam): 4
- Mittlere Bemessungslebensdauer*: L70 50000 h bei 25 °C
- Betriebsgerät: 1x LED_Con
- Leuchten Leistung*: 28 W Leistungsfaktor = 0,9
- Steuerung: Fixed output
- Total harmonic distortion (THD): 15,00 %

Dieses Produkt enthält eine Lichtquelle der Energieeffizienzklasse D.

Die mit * gekennzeichneten Werte sind Bemessungswerte. Leistung und Lichtstrom unterliegen initial einer Toleranz von +/- 10%, die ähnlichste Farbtemperatur unterliegt initial einer Toleranz von +/- 150K. Die Werte gelten, wenn nicht anders angegeben, für eine Umgebungstemperatur von 25°C.

IEC EN 60598-1 RG 0 RoHS UK CA IP65 IK08 850°C Ta -20 +40