ROXY CONNECTOR 96634879

connecteur rangée continue

Remplacer l’embout pour une application en rangée continue permettant ainsi un raccordement mécaniquement des luminaires.
Dimensions du produit : 114 mm x 306 mm x 47 mm, poids : 0,3 kg.

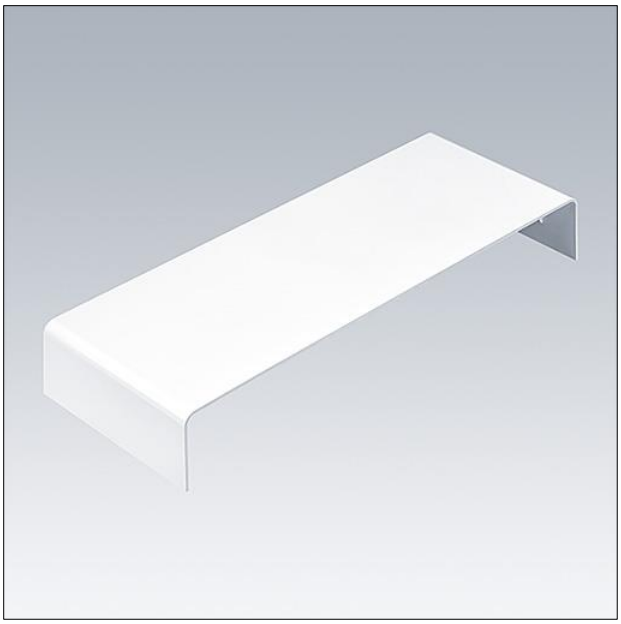

TE_ROXY_F_Endcap_Connector_01.jpg

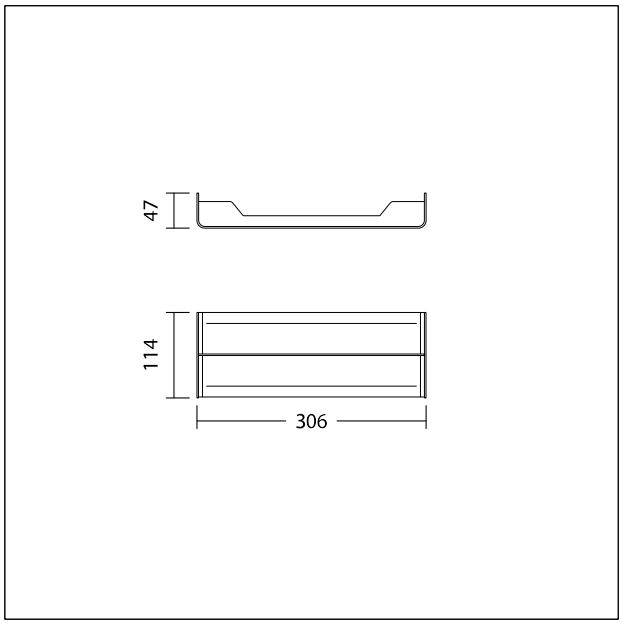

TE_ROXY_M_COUPLING.wmf