ZOE VARIO 210 SURFACE MOUNT BOX 96635258

Kit d’installation en plafonnier

Boîtier pour montage apparent des luminaires à LED ZOE VARIO LED, ø 210 mm. Compatible avec 96632687 ZOE VARIO LED DL 210 1600 830/35/40 ; 96632688 ZOE VARIO LED DL 210 2000 830/35/40 ; 96635241 ZOE VARIO LED DL 210 2000 830/35/40 HFIX. Corps : acier, finition blanche (RAL9003).

TE_ZOE_F_Surface_Mount_Box_persp.jpg

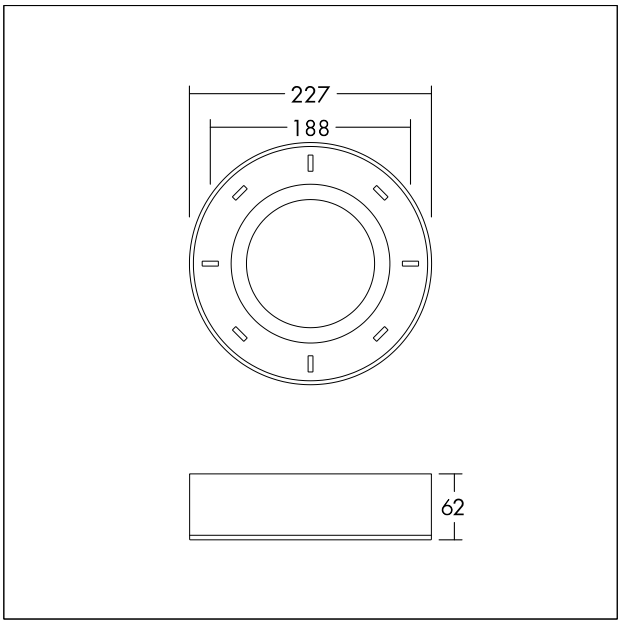

TE_ZOEVARIO_M_SURF_210.wmf